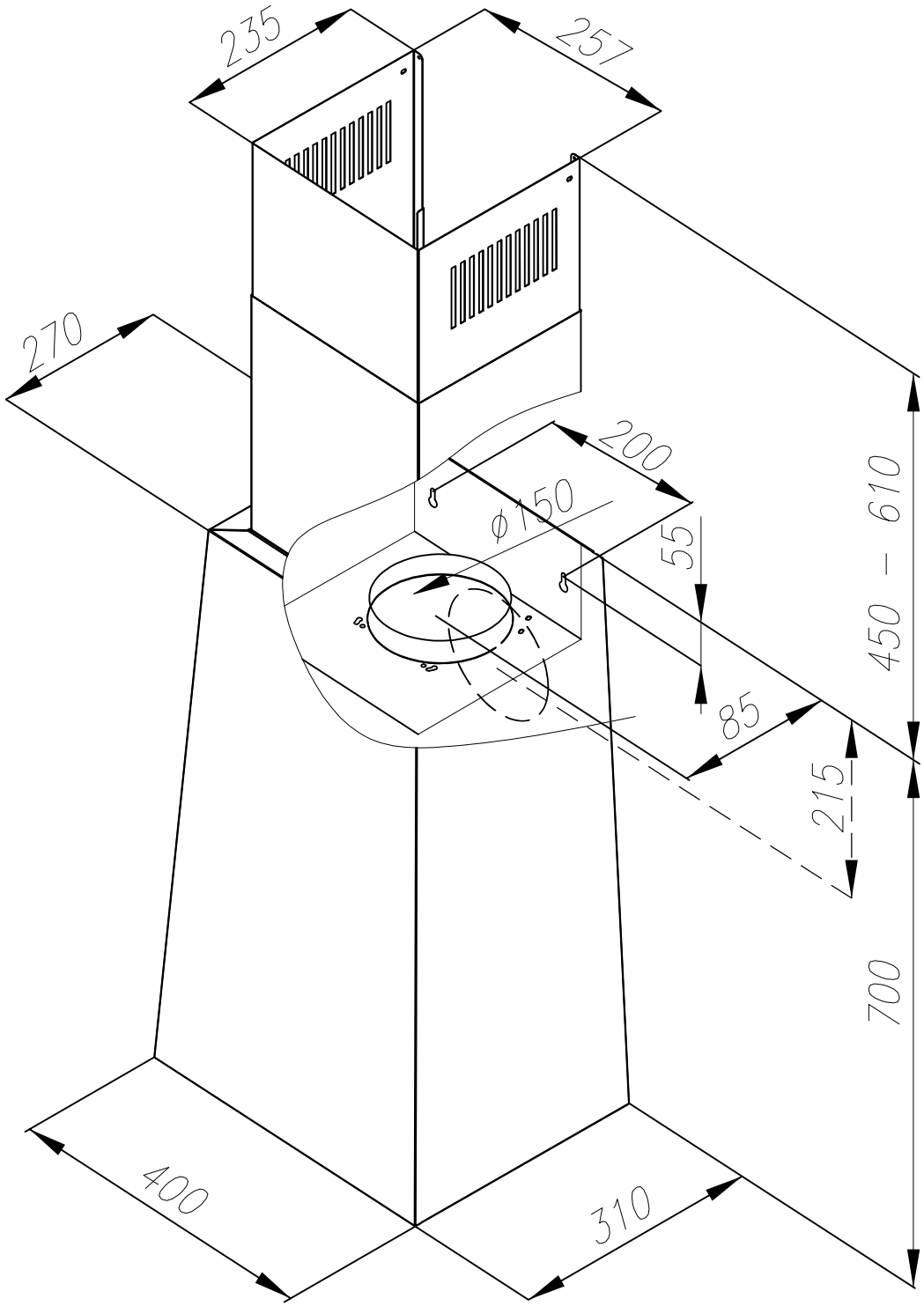
235
257
270
200
ø150
55
450 – 610
85
215
700
400
310